F-Stück mit Grippkupplung

Flanschanschlussmaße
nach DIN EN 1092-1 / PN16

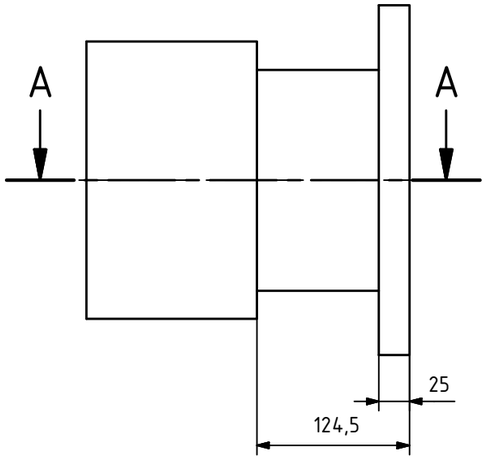

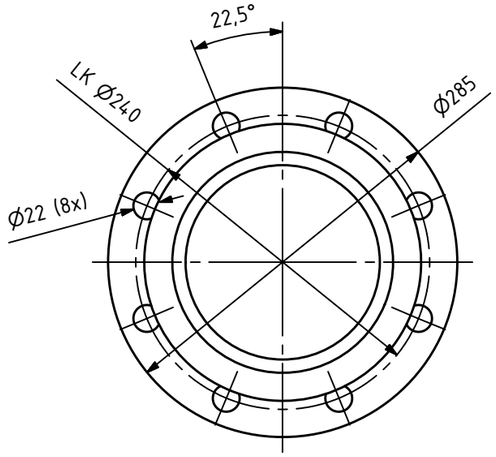

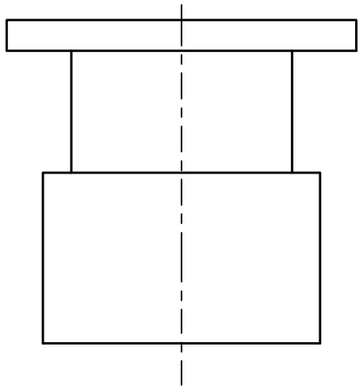

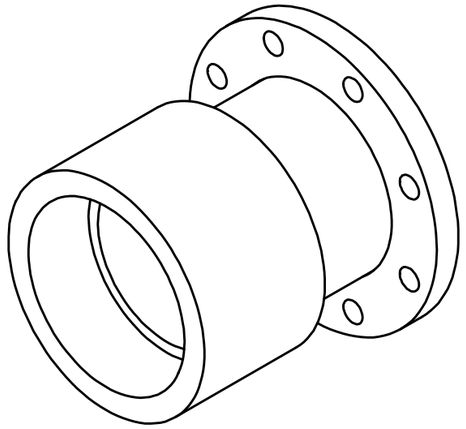

A-A (1 : 5)

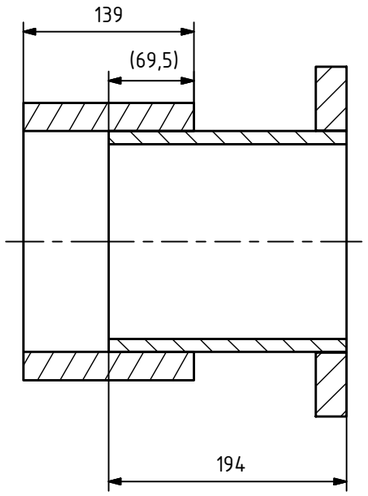

Allgemeintoleranzen DIN ISO 2768 cL		Maßstab 1 : 5 Format A3	Werkstoff
			Projektnummer
	Datum	Name	
Gezeichnet	17.01.2018	JMaier	
Kontrolliert			
Genehmigt			

Gewicht [redacted]

Schutzvermerk nach DIN ISO 16016 beachten (C) Firma Axel Zangenberg

Kunde

Projektname

Zeichnungsname

Übersicht Anaconda DN150 Kunststoff

Revision –

www.axel-zangenberg.de

Axel Zangenberg GmbH & Co.KG; Gutedelstraße 33; 79418 Schliengen; Tel: 07635 / 82447 -0; Fax: -799

F-F Stück

Flanschanschlussmaße
nach DIN EN 1092-1 / PN16

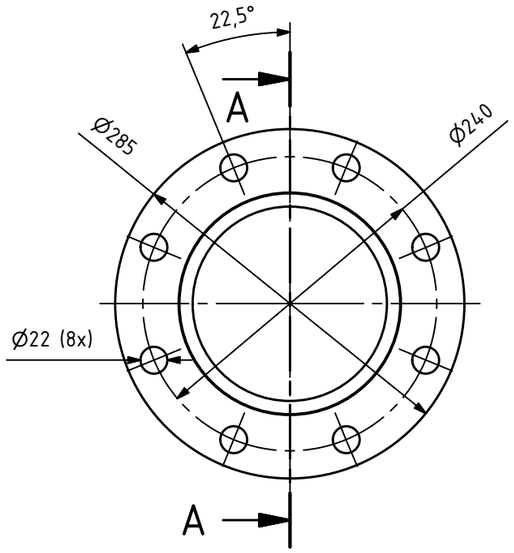

A-A (1 : 5)

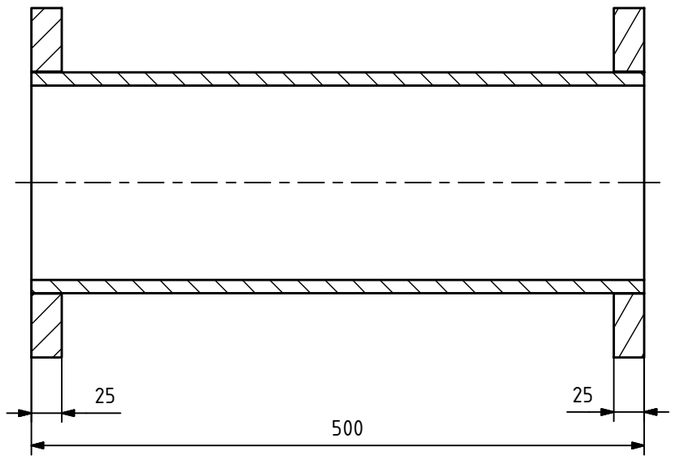

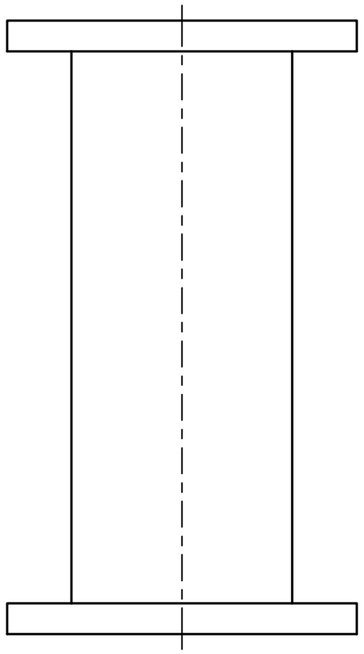

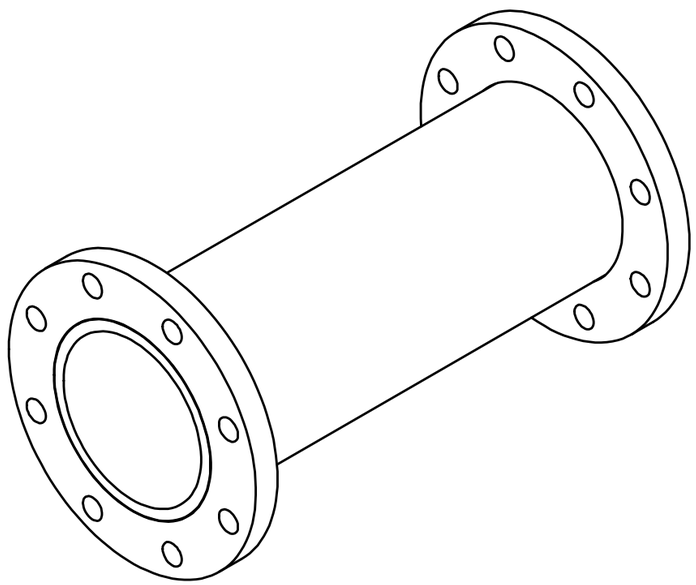

Allgemeintoleranzen DIN ISO 2768 cL	Maßstab 1 : 5	Werkstoff	Gewicht [redacted]
	Format A3	Projektnummer	Schutzvermerk nach DIN ISO 16016 beachten (C) Firma Axel Zangenberg
	Datum / Name	Kunde	
Gezeichnet	17.01.2018 / JMaier	Projektname	
Kontrolliert			
Genehmigt			
www.axel-zangenberg.de		Zeichnungsname: Übersicht Anaconda DN150 Kunststoff	Revision –

Axel Zangenberg GmbH & Co.KG; Gutedelstraße 33; 79418 Schliengen; Tel: 07635 / 82447 -0; Fax: -799

Schieber

Flanschanschlussmaße
nach DIN EN 1092-1 / PN16

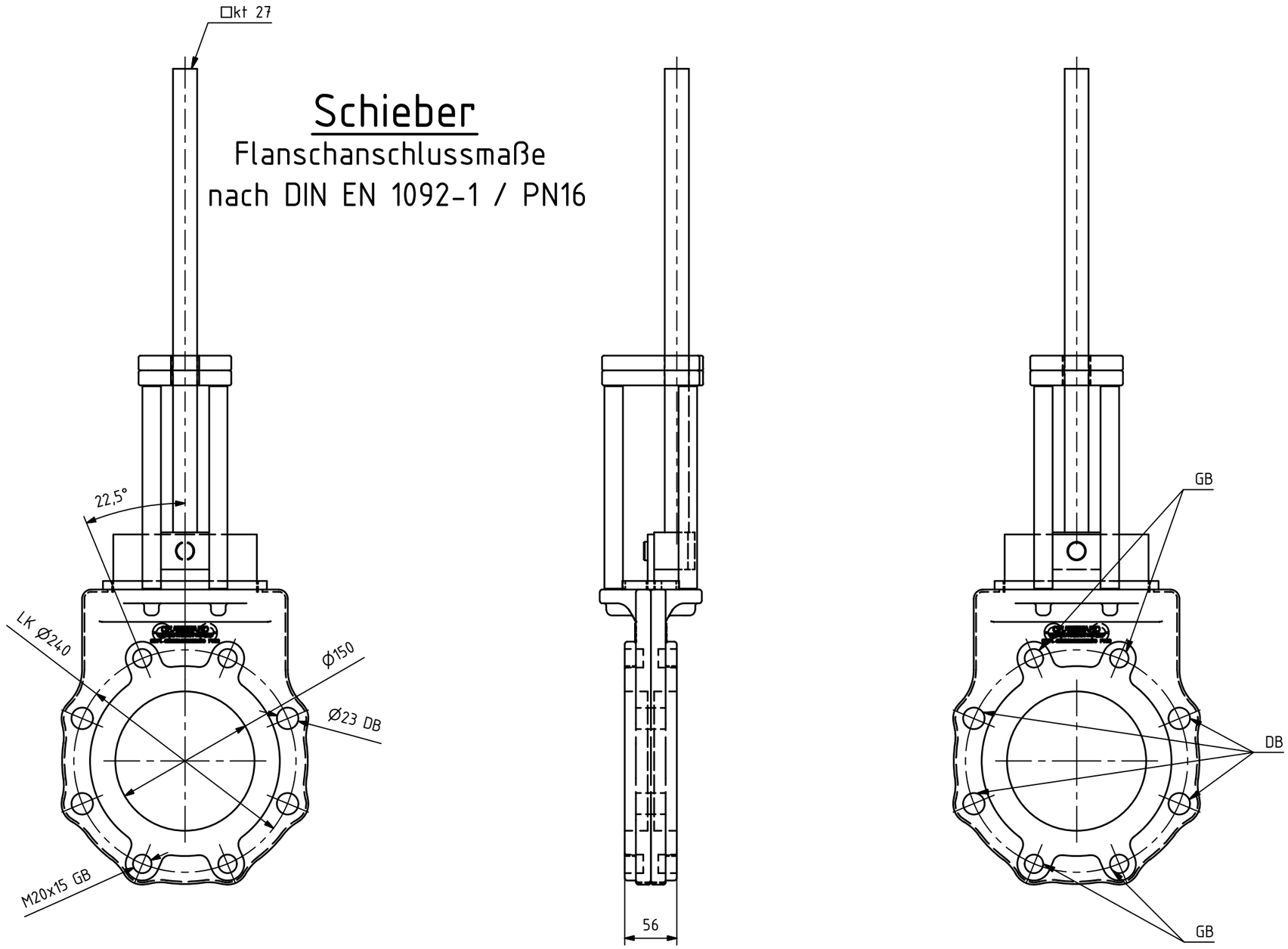

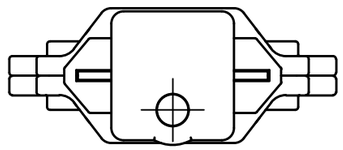

Allgemeintoleranzen DIN ISO 2768 cL		Maßstab 1 : 5 Format A3	Werkstoff [redacted] / Gewicht [redacted]
			Projektnummer / Schutzvermerk nach DIN ISO 16016 beachten (C) Firma Axel Zangenberg
	Datum	Name	Kunde
Gezeichnet	17.01.2018	JMaier	Projektname
Kontrolliert			
Genehmigt			
www.axel-zangenberg.de			Zeichnungsname: Übersicht Anaconda DN150 Kunststoff / Revision –

Axel Zangenberg GmbH & Co.KG; Gutedelstraße 33; 79418 Schliengen; Tel: 07635 / 82447 -0; Fax: -799

Anaconda 150 15 TB FS

Flanschanschlussmaße
nach DIN EN 1092-1 / PN16

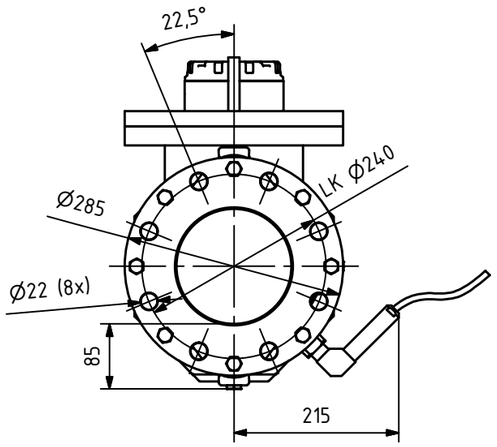

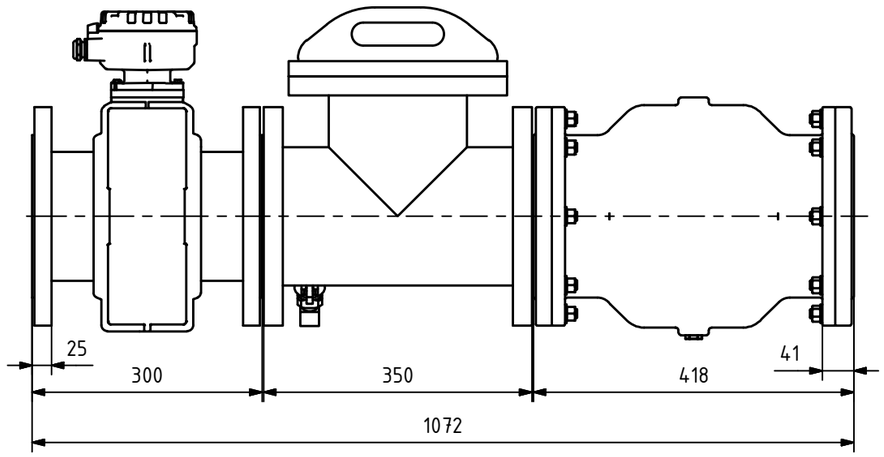

Flanschanschlussmaße
nach DIN EN 1092-1 / PN16

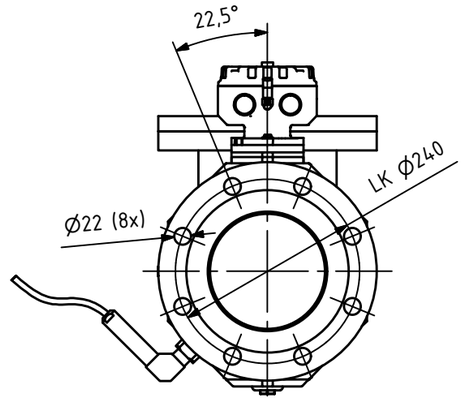

Fließrichtung

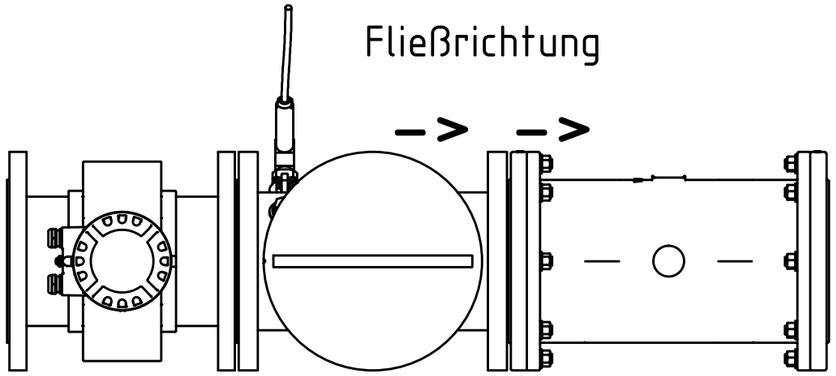

Gewicht ohne Wasser:
54 KG

Allgemeintoleranzen DIN ISO 2768 cL		Maßstab 1 : 5 Format A3	Werkstoff / Projektnummer
Gewicht [redacted]	Schutzvermerk nach DIN ISO 16016 beachten (C) Firma Axel Zangenberg		
	Datum	Name	Kunde
Gezeichnet	17.01.2018	JMaier	Projektname
Kontrolliert			
Genehmigt			
Zeichnungsname: Übersicht Anaconda DN150 Kunststoff			Revision –

www.axel-zangenberg.de
Axel Zangenberg GmbH & Co.KG; Gutedelstraße 33; 79418 Schliengen; Tel: 07635 / 82447 -0; Fax: -799

Anaconda 150 15 TB

Flanschanschlussmaße
nach DIN EN 1092-1/ PN16

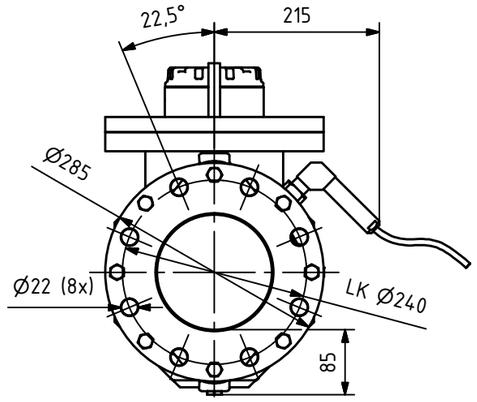

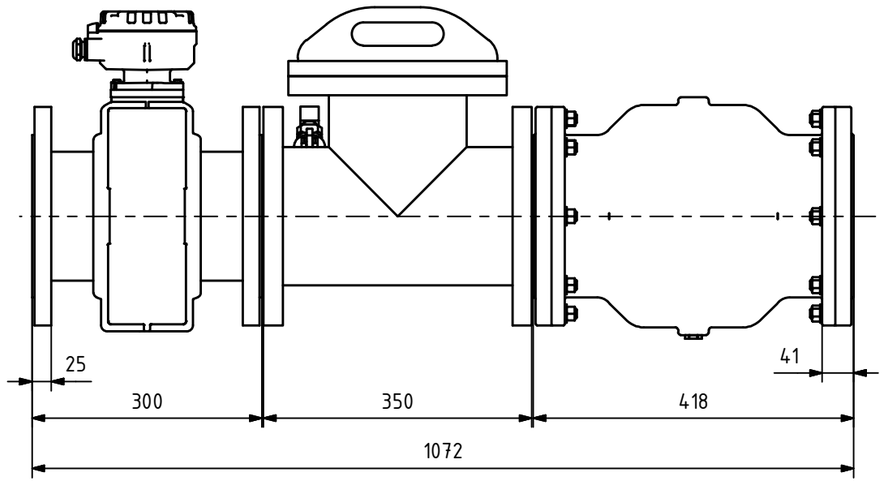

Flanschanschlussmaße
nach DIN EN 1092-1 / PN16

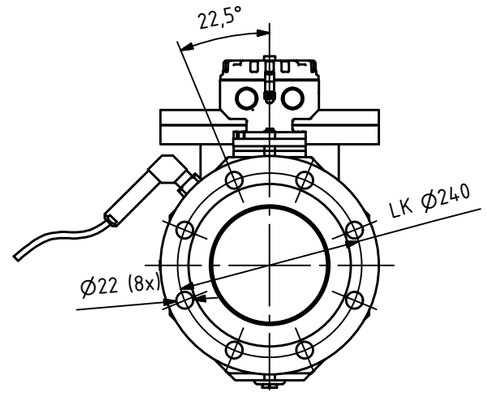

Fließrichtung

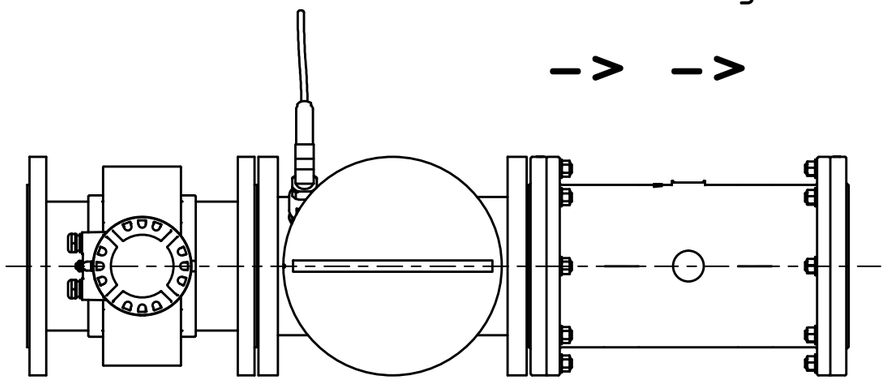

Gewicht ohne Wasser:
54 KG

Allgemeintoleranzen DIN ISO 2768 cL		Maßstab 1 : 5 Format A3	Werkstoff
			Projektnummer
	Datum	Name	
Gezeichnet	17.01.2018	JMaier	
Kontrolliert			
Genehmigt			

Gewicht [redacted]

Schutzvermerk nach DIN ISO 16016 beachten (C) Firma Axel Zangenberg

Kunde

Projektname

Zeichnungsname

Übersicht Anaconda DN150 Kunststoff

Revision –

www.axel-zangenberg.de

Axel Zangenberg GmbH & Co.KG; Gutedelstraße 33; 79418 Schliengen; Tel: 07635 / 82447 -0; Fax: -799

Flanschanschlussmaße
nach DIN EN 1092-1 / PN16

Anaconda 150 15 KL FS

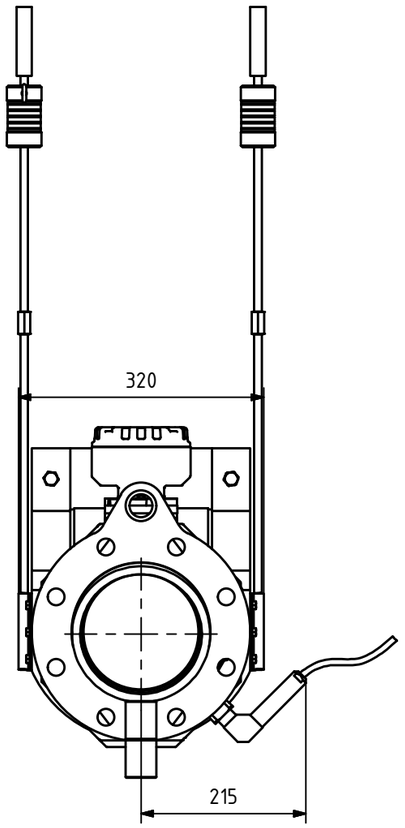

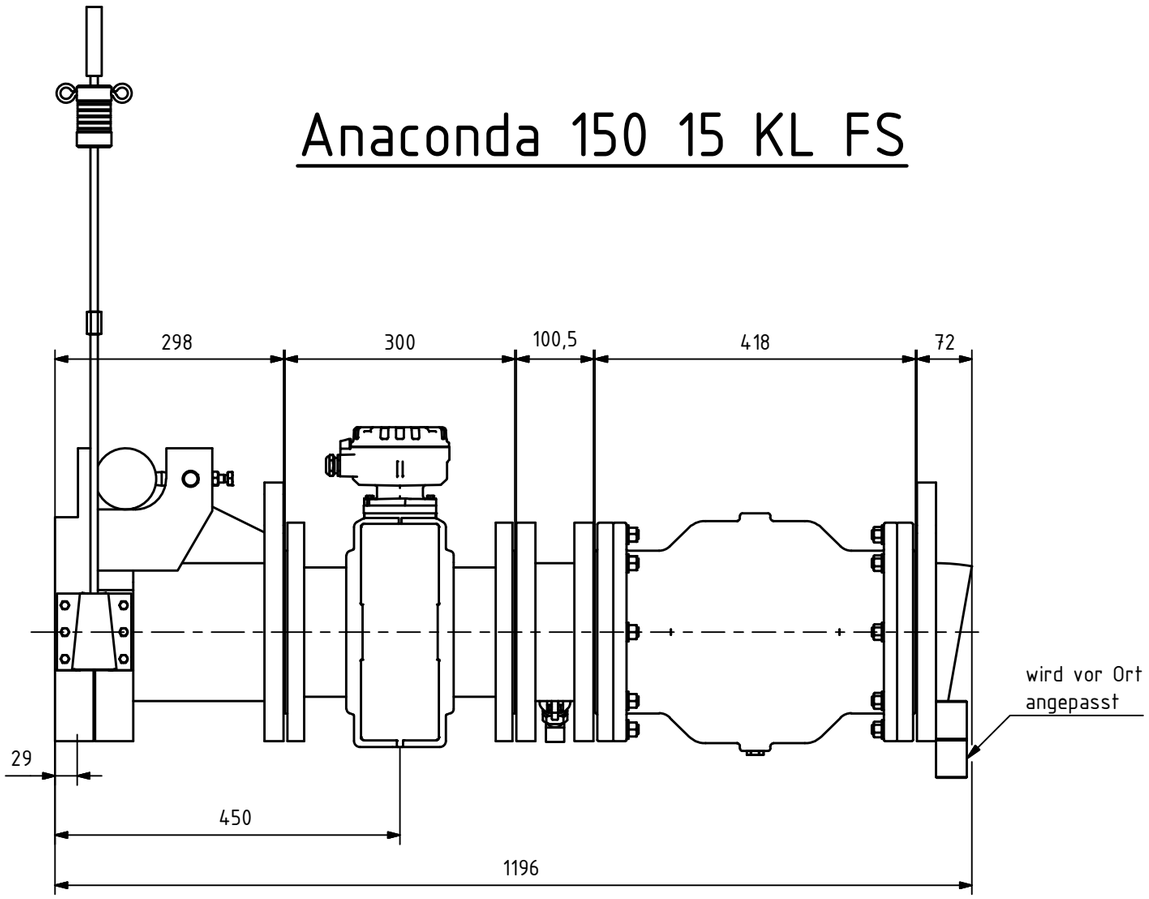

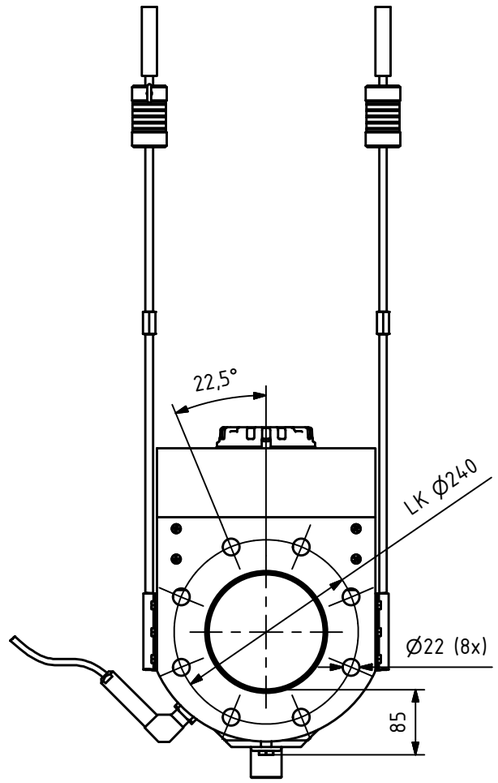

Fließrichtung

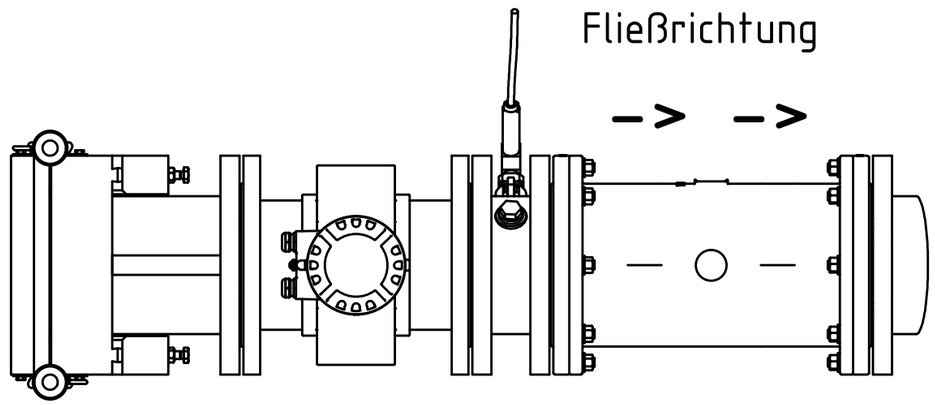

Gewicht ohne Wasser:
65 KG

Allgemeintoleranzen DIN ISO 2768 cL	Maßstab 1 : 5 Format A3	Werkstoff	Gewicht [redacted]
		Projektnummer	Schutzvermerk nach DIN ISO 16016 beachten (C) Firma Axel Zangenberg
	Datum	Name	Kunde
Gezeichnet	17.01.2018	JMaier	
Kontrolliert			Projektname
Genehmigt			
www.axel-zangenberg.de			Zeichnungsname: Übersicht Anaconda DN150 Kunststoff — Revision: –

Axel Zangenberg GmbH & Co.KG; Gutedelstraße 33; 79418 Schliengen; Tel: 07635 / 82447 -0; Fax: -799

Flanschanschlussmaße
nach DIN EN 1092-1 / PN16

Anaconda 150 15 KL

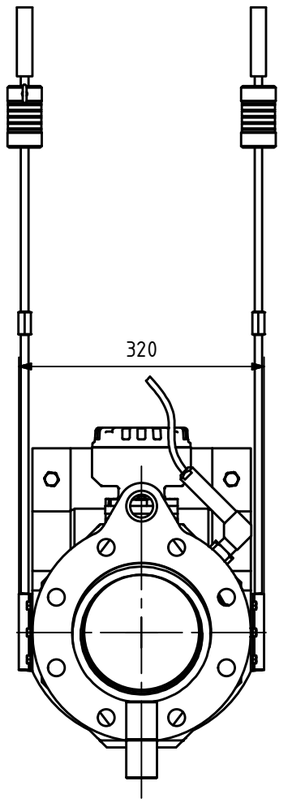

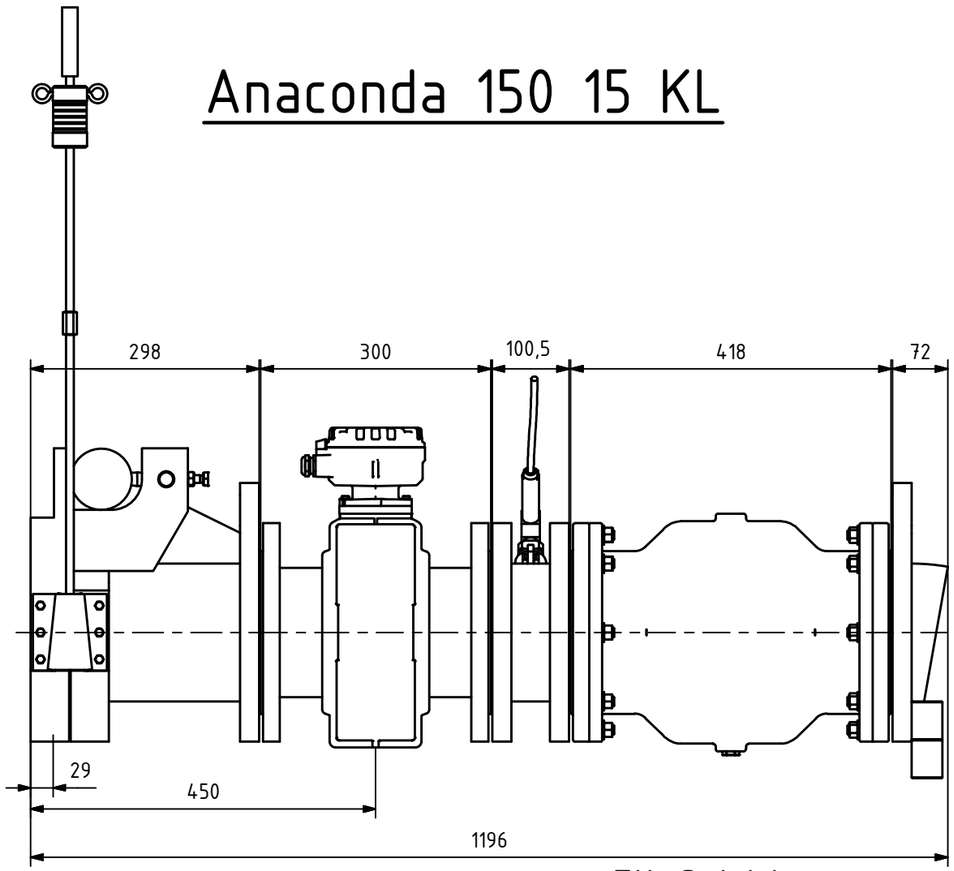

Fließrichtung

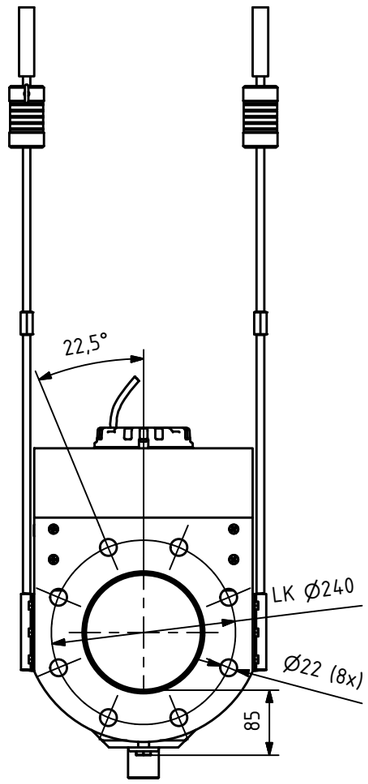

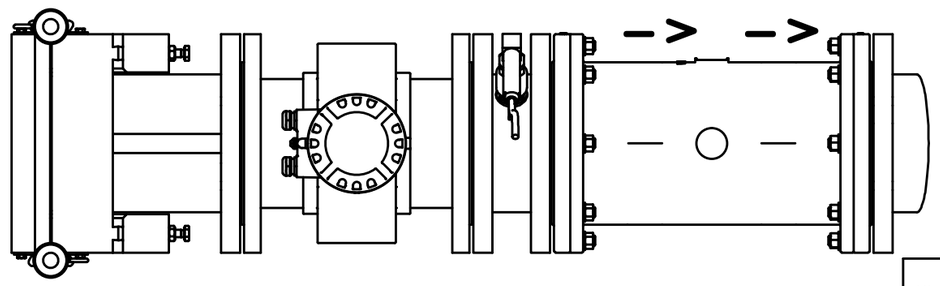

Gewicht ohne Wasser:
65 KG

Allgemeintoleranzen DIN ISO 2768 cL		Maßstab 1 : 5 Format A3	Werkstoff / Gewicht [redacted]
			Projektnummer / Schutzvermerk nach DIN ISO 16016 beachten (C) Firma Axel Zangenberg
	Datum	Name	Kunde
Gezeichnet	17.01.2018	JMaier	
Kontrolliert			Projektname
Genehmigt			
www.axel-zangenberg.de			Zeichnungsname: Übersicht Anaconda DN150 Kunststoff / Revision –

Axel Zangenberg GmbH & Co.KG; Gutedelstraße 33; 79418 Schliengen; Tel: 07635 / 82447 -0; Fax: -799